A SF International reserva-se o direito de alterar o desenho e ou especificações de seus produtos sem aviso prévio.

VAV 130

VÁLVULA DE ALÍVIO E VÁCUO

As válvulas de alívio e vácuo são normalmente instaladas para ventilação de tanques de armazenamento de líquidos. Estas válvulas são adequadas para manter a pressão interna e quebrar o vácuo dentro de um tanque e atendem a amplas faixas de calibração, diminuindo assim a perda de produto por evaporação e/ou a contaminação do ambiente e colapso dos tanques. Flanges conforme ANSI-B16.5, classe 150.

Atenção: Não são recomendadas para fluidos cujos vapores polimerizem ao condensar.

CARACTERÍSTICAS

Modelo	VAV-130
Diâmetros	2"
Conexões	Flangeado
Material do Corpo	Aço Carbono ASTM 216 WCB
PMO (Pressão Máx. Operação)	60 mbar
TMO (Temp. Máx. Operação)	100º C

MODELOS DISPONÍVEIS

- VAV-130: Aço Carbono ASTM 216 WCB

DIMENSÕES E PESOS (mm e Kg)

DN	A	B	PESO
2"	220	86	15,70

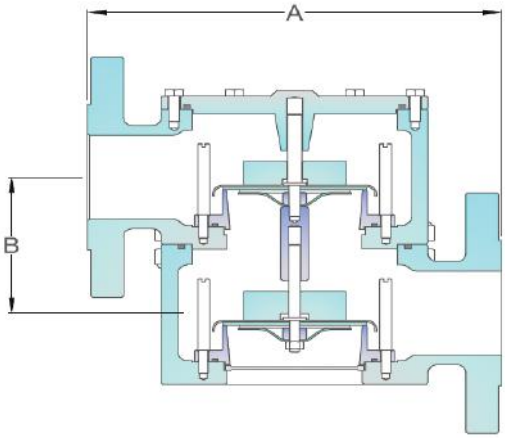

COMO PEDIR

Especificar
- Modelo
- Diâmetro e tipo de conexão

Exemplo: 1 Válvula de Alivio e Vácuo SF International modelo VAV-130, com corpo 2" e Flange 150#.

CAPACIDADES

Pressão Diferencial - ΔP (mbar) x Q (m^3/min)						
MODELO	TAMANHO	10	20	30	40	50
VAV	2"	2,6	3,3	3,9	4,4	4,8

VAV 130

VÁLVULA DE ALÍVIO E VÁCUO

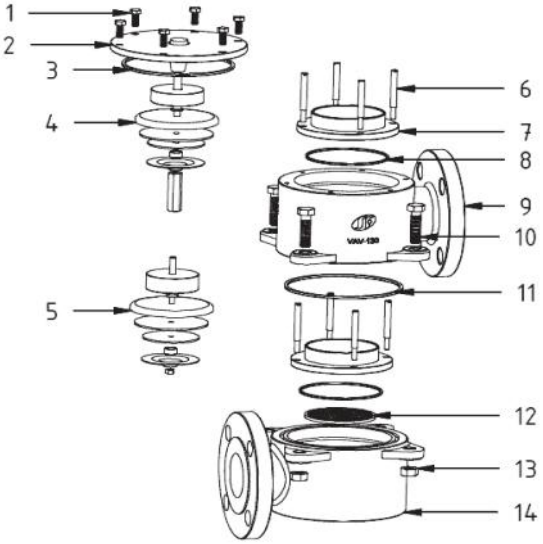

REPAROS E MATERIAIS

ITEM	DESCRIÇÃO	Material
1	Parafuso Sextavado	Aço Carbono ASTM 216 WCB
2	Tampa	Aço Carbono ASTM 216 WCB
3	Anel O'Ring	Buna N
4	Contra-Peso Superior	Aço Inox AISI 304
5	Contra-Peso Inferior	Aço Inox AISI 304
6	Pino	Aço Inox AISI 304
7	Sede	Aço Inox AISI 304
8	Anel O'Ring	Buna N
9	Corpo Superior	Aço Carbono ASTM 216 WCB
10	Parafuso Sextavado	Aço Carbono ASTM 216 WCB
11	Junta	Buna N
12	Tela	Aço Inox AISI 304
13	Porca	Aço Carbono ASTM 216 WCB
14	Corpo Inferior	Aço Carbono ASTM 216 WCB

INSTALAÇÃO TÍPICA

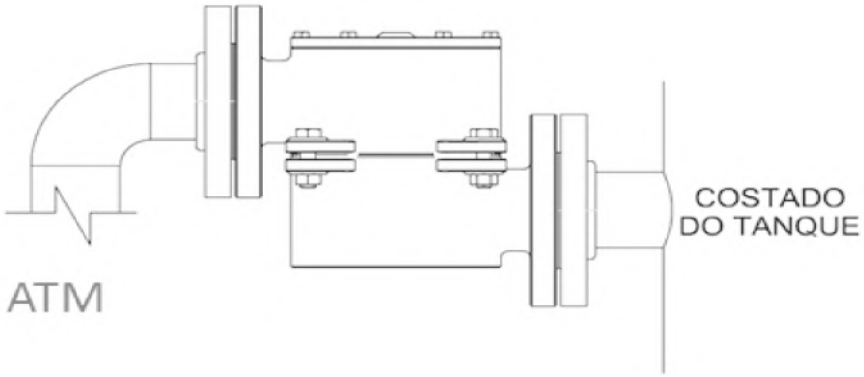

NOTAS DE INSTALAÇÃO

O quebra vácuo deve ser instalado em uma posição vertical no sistema de conexão na parte inferior. Para detalhes de instalação, consulte nosso Departamento de Engenharia.

DESCARTE DO PRODUTO

Este produto é totalmente reciclável. Não é prejudicial ao meio ambiente se for descartado com as precauções adequadas.

SEGURANÇA

Para informações sobre segurança, instalação e manutenção, ver instruções que acompanha o produto (MI-0245-39).